Вид А

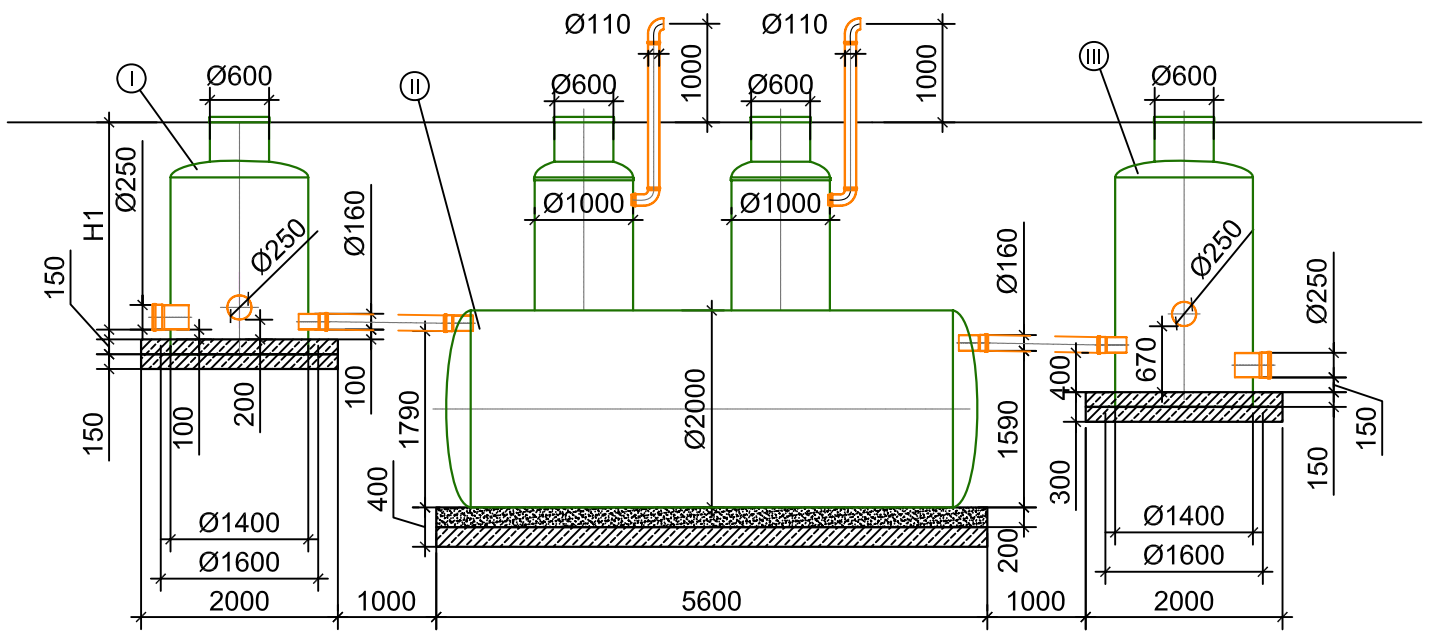

План

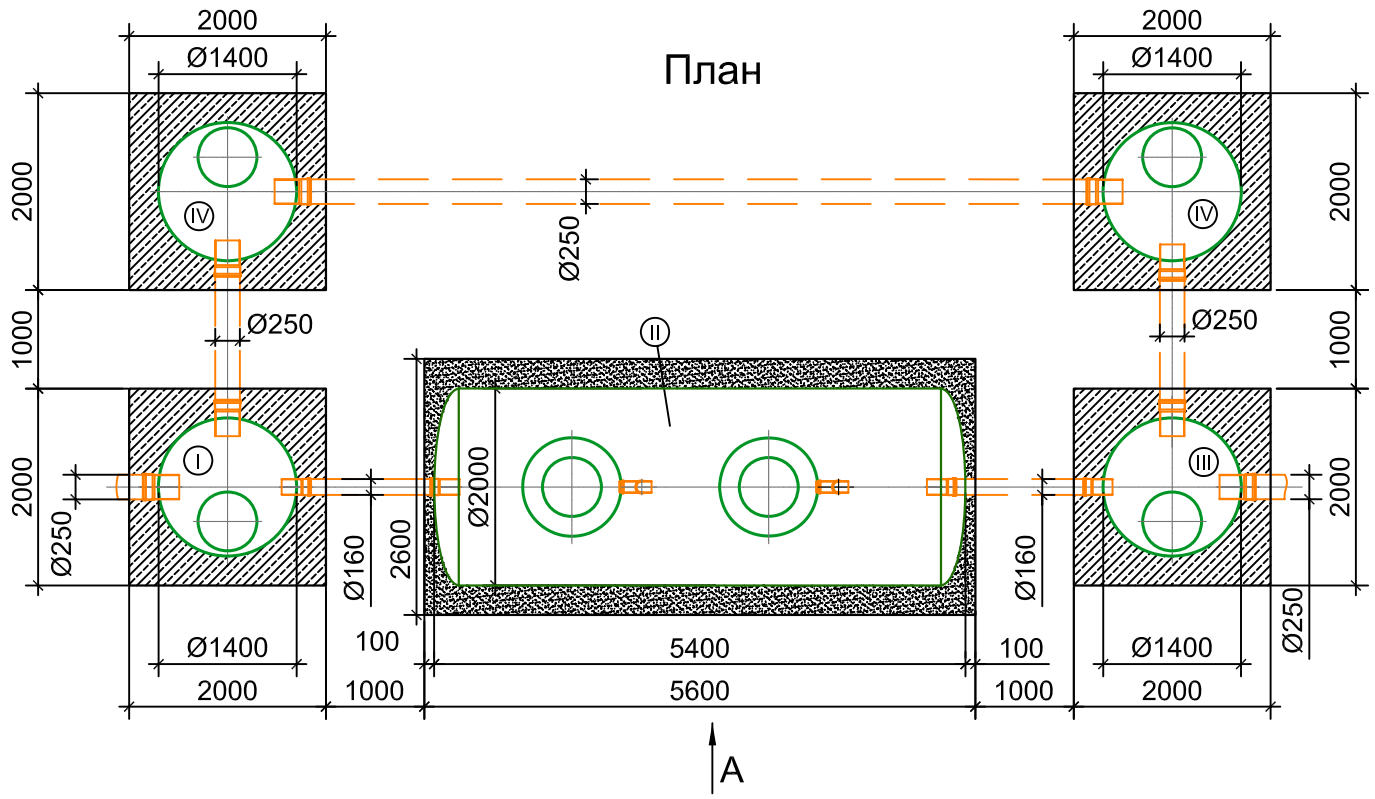

Спецификация материалов

Поз.	Наименование	Кол.	Масса, ед., кг	Приме-чание
	Количество бетона для устройства фундаментной плиты, куб.м под:			
	-распределительный колодец	1,30		
	-систему очистки поверхностного стока	3,20		
	-колодец отбора проб	1,30		
	-поворотный колодец	1,30		
	Общий вес(кг) арматуры AIII, диаметром 12 мм для армирования ф.п. под:			
	-распределительный колодец		49,10	
	-систему очистки поверхностного стока		254,40	
	-колодец отбора проб		49,10	
	-поворотный колодец		49,10	
	Трубы НПВХ по ТУ 2248-003-75245920-2005, м			
	-Ø250	11,4		
	-Ø160	2,80		
	Вентиляционные патрубки			
	-трубы НПВХ по ТУ 2248-003-75245920-2005 Ø110	4,00		
	-отвод НПВХ 90° Ø110	4		
	Ремни стяжные, шт			
	-ремни стяжные шириной 50 мм , длиной 7,50 м	5		
	Песок - выравнивающий слой, куб. м	5,00		
	Щебень - выравнивающий слой, куб. м	6,80		
	Геотекстиль, кв. м	61,2		

Спецификация оборудования «HELYX»

Поз.	Наименование	Кол.	Масса, ед., кг	Приме-чание
I	Распределительный колодец пустой\наполненный	1	310 1400	
II	Система очистки поверхностного стока	1	1300 18300	
III	Колодец отбора проб пустой\наполненный	1	360 1200	
IV	Поворотный колодец	2	280 900	

Согласовано

Взам. инв. №

Подп. и дата

Инв. № подл.

Изм.	Кол. уч.	Лист	№ док.	Подп.	Дата

Системы очистки ливневых сточных вод

Стадия	Лист	Листов
Р	1	1

Системы в одном корпусе. Габаритные размеры. Расход 10 л/с

HELYX® стеклопластиковые трубы и сооружения
ООО «БиоПласт»
ТМ HELYX
+ 7 (495) 228-0385
www.helyx.ru

Копировал

А3