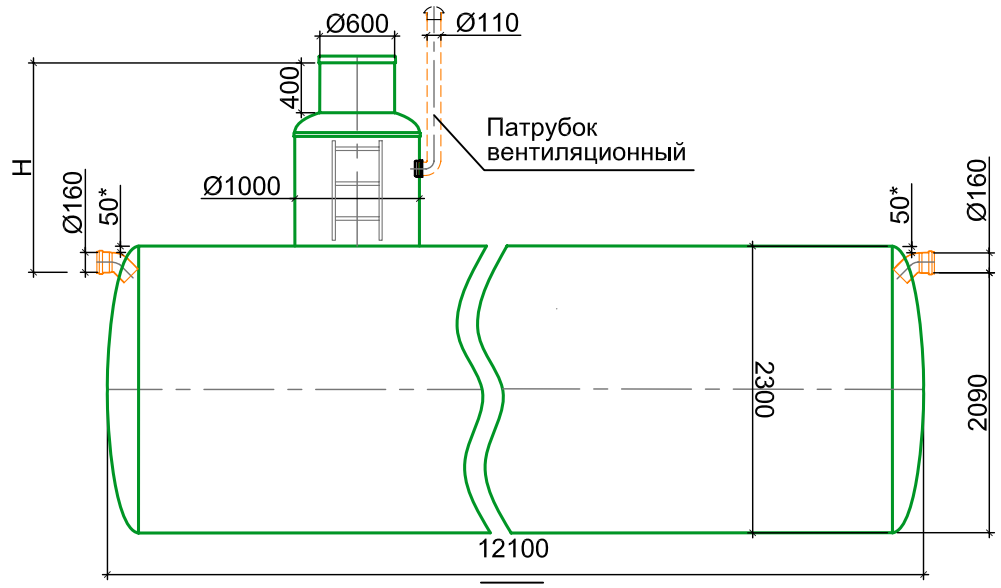

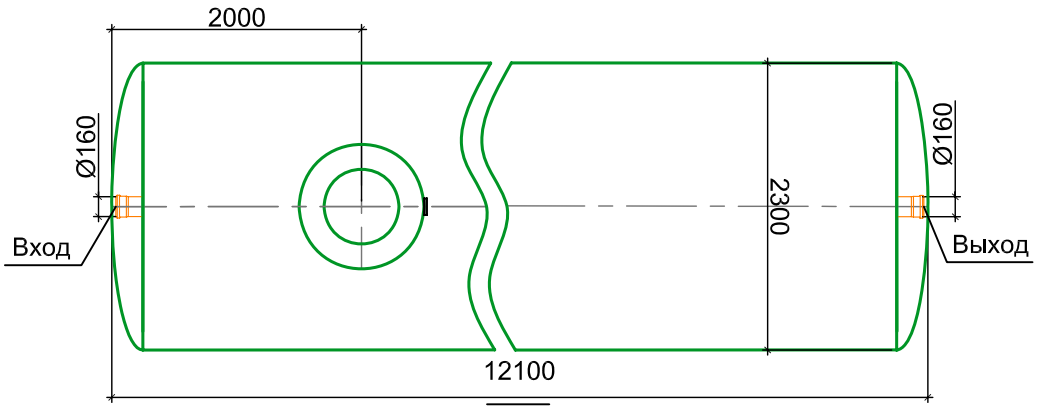

H=_____Указать глубину подводящей трубы.

Масса пустой/наполненной ёмкости - 3100/53500кг.

Характеристики

№	Наименование	Значение стандартное	Значение нестандартное**
1	Диаметр входящей/выходящей трубы, мм	160	

* - *Минимальное расстояние от верха ёмкости до входящей трубы - 50 мм*

** - *В случае отличия требуемых значений от стандартных необходимо заполнить правый столбец таблицы*

Согласовано

Взам. инв. №

Подп. и дата

Инв. № подл.

Изм.	Кол. уч.	Лист	№ док.	Подп.	Дата

Накопительная емкость 50м3.	Стадия	Лист	Листов
		1	
Габаритные размеры.	HELYX стеклопластиковые трубы и сооружения	ООО «БиоПласт» ТМ HELYX + 7 (495) 228-0385 www.helyx.ru	

Формат А4