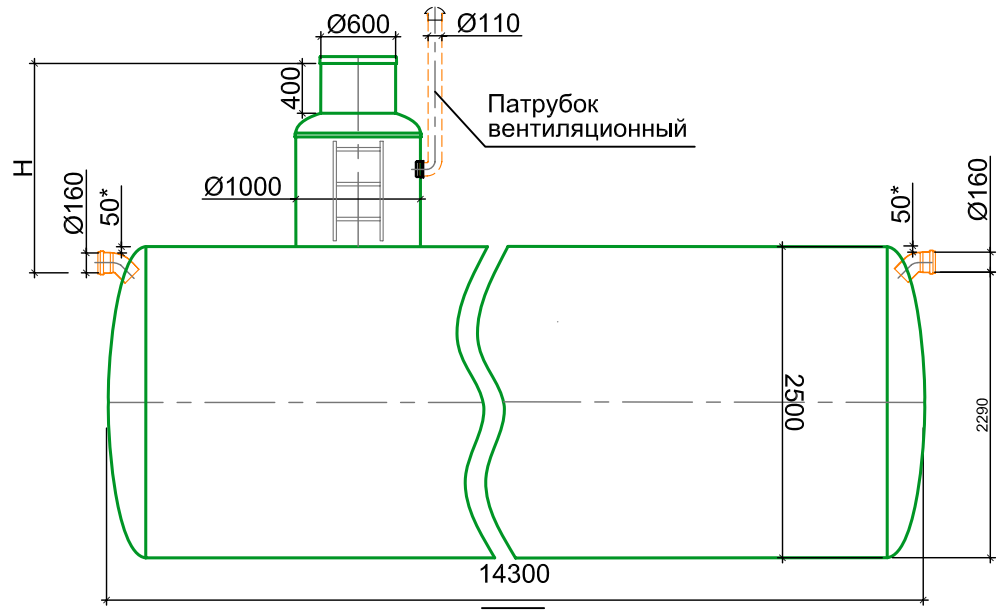


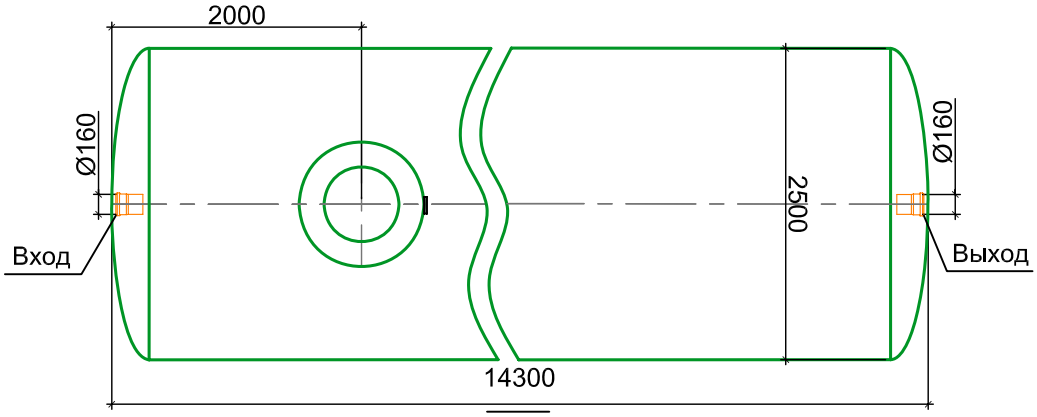


H=_____Указать глубину подводящей трубы.

Масса пустой/наполненной ёмкости - 4200/74500кг.

## Характеристики

| № | Наименование | Значение стандартное | Значение нестандартное** |
|---|---|---|---|
| 1 | Диаметр входящей/выходящей трубы, мм | 160 | |

* - *Минимальное расстояние от верха ёмкости до входящей трубы - 50 мм*

** - *В случае отличия требуемых значений от стандартных необходимо заполнить правый столбец таблицы*

Согласовано

Взам. инв. №

Подп. и дата

Инв. № подл.

| Изм. | Кол. уч. | Лист | № док. | Подп. | Дата |
|---|---|---|---|---|---|

| Накопительная емкость 70м3. | Стадия | Лист | Листов |
|---|---|---|---|
| | | 1 | |
| Габаритные размеры. | ООО «БиоПласт» ТМ HELYX + 7 (495) 228-0385 www.helyx.ru | | |

Формат А4